balnéo eca

ROBINETTERIE Ref. 01

Ses formes arrondies sont idéales pour les baignoires aux formes intérieures ou aux modèles ronds.

Mélangeur bain-douche, commande d'eau froide, commande d'eau chaude, cascade de remplissage et douchette à main avec tuyau de 2 mm.

Espécifications

Finition: Chromé.

Bimando: 1/2 tour.

Lieu d'installation: Sur le bord de la baignoire.

Autres finitions

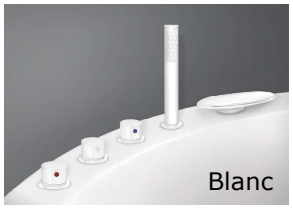

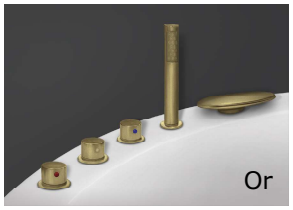

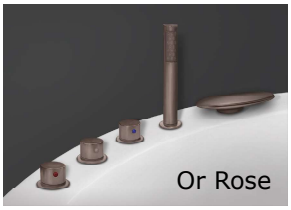

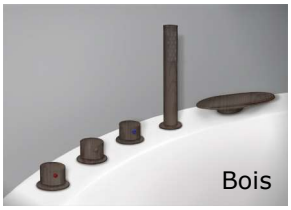

Dessins techniques

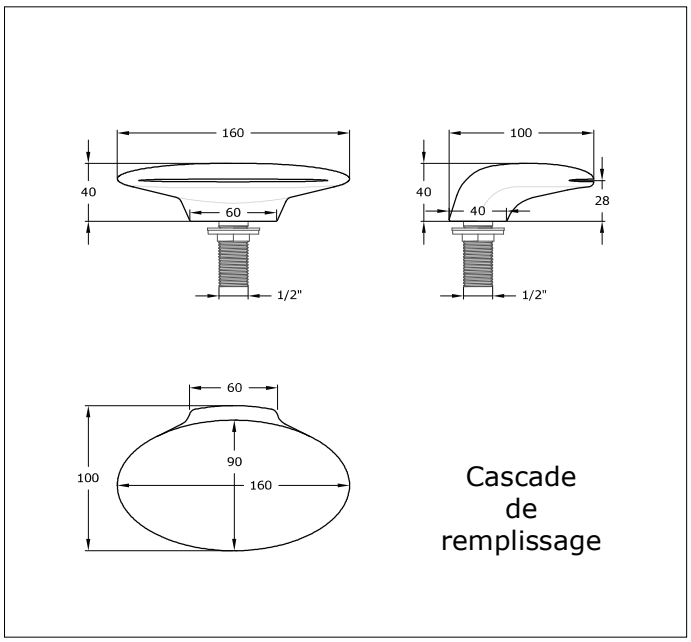

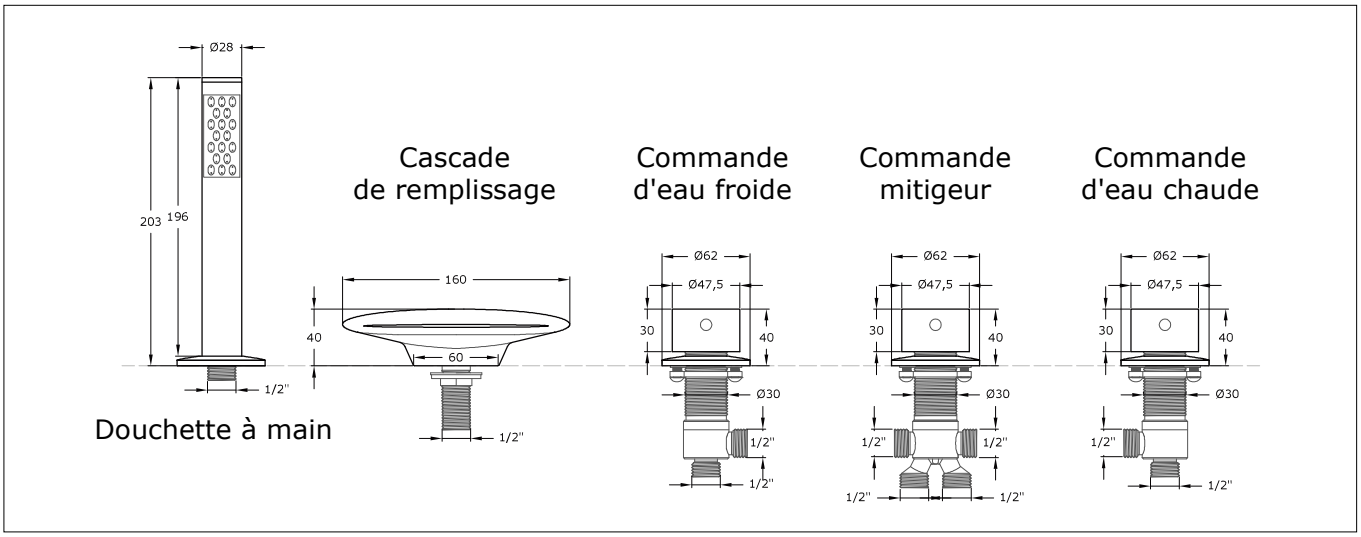

balnéo eca

ROBINETTERIE Ref. 01
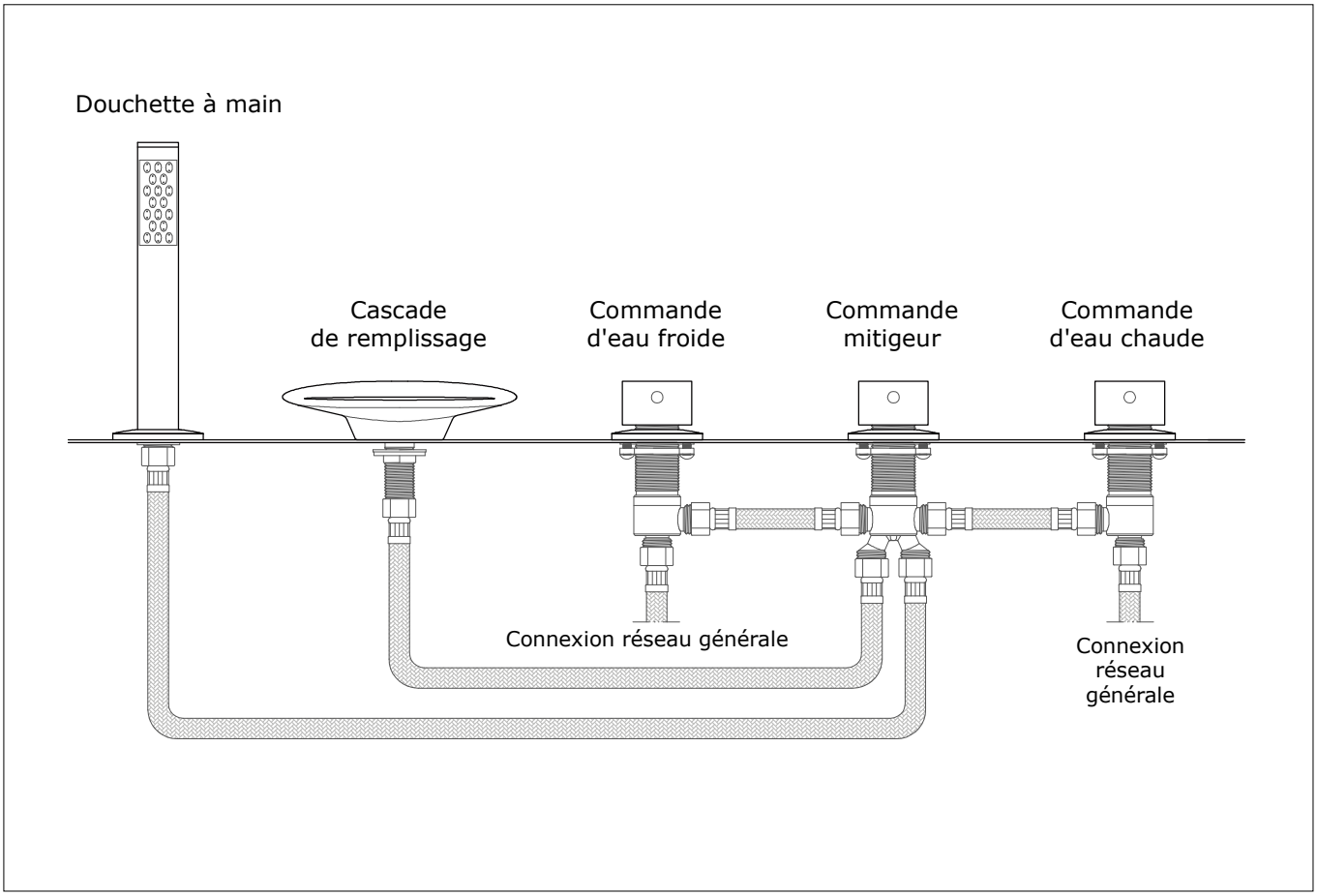
Schéma d'assemblage